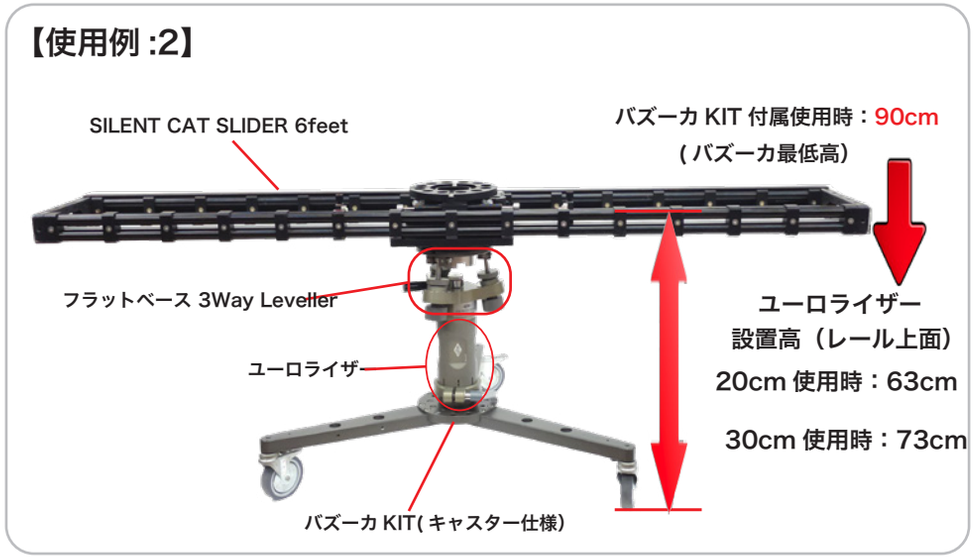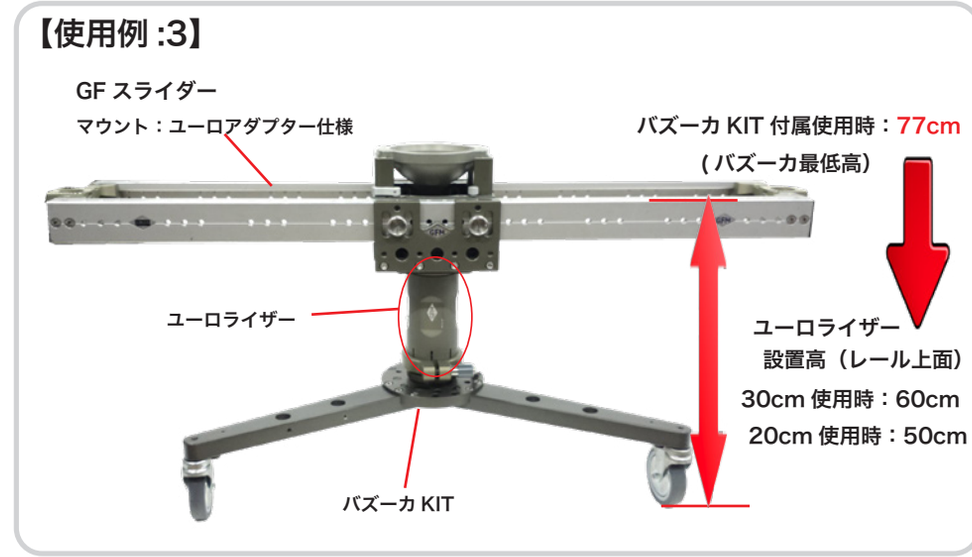《ユーロライザー 20cm》《ユーロライザー 30cm》